CÓDIGO: **23675** CLAVE: **CEP-31PJP**

Jaladera, perilla y cerrojo mariposa, cromo mate, Hermex

- Juego de cerraduras jaladera con gatillo y perilla
- Cerrojos con llave al exterior y mariposa al interior
- Cilindros de latón para mayor durabilidad
- Para colocación en puertas con espesor de 1-3/8" a 1-3/4" (35 mm a 45 mm)

ENTRADA PRINCIPAL

Llave tradicional

Especificaciones

Función (instalación)	Entrada Principal
Ciclos (cierre y apertura)	100 000
Espesor de puerta	1-3/8" a 1-3/4" (35 mm a 45 mm)
Acabado	Cromo mate
Empaque individual	Caja
Inner	1
Master	4

País de origen

Fabricado en China bajo las estrictas especificaciones de Truper

Incluye

2 Llaves tradicionales (Para hacer duplicados utilice la forja E120)

Tornillos para su instalación

Plantilla

D.R. © TRUPER S.A. de C.V. 2023 | Todos los derechos reservados.

Prohibida su reproducción o divulgación total o parcial así como su uso o aprovechamiento sin autorización escrita de TRUPER, S.A de C.V.

Imagenes complementarias

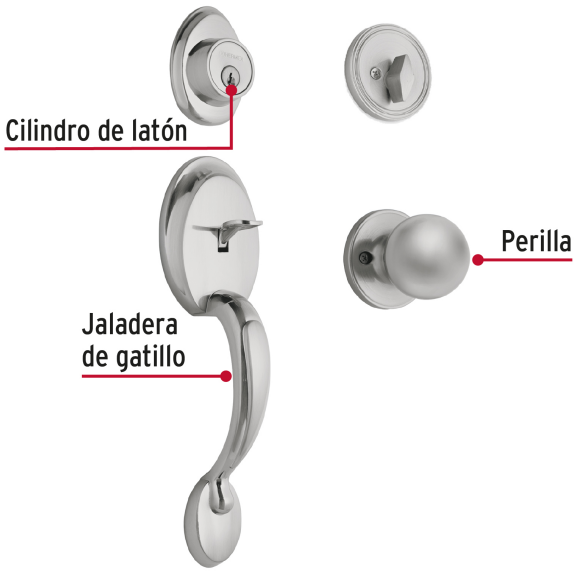

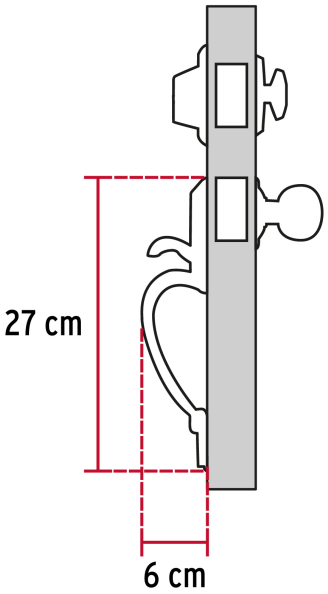

Mariposa

Interior

Llave

Exterior

Seguridad Standard

Llave Tradicional

Utilizan llaves planas, las muescas que descifran la combinación se encuentran únicamente en la parte superior.

D.R. © TRUPER S.A. de C.V. 2023 | Todos los derechos reservados.

Prohibida su reproducción o divulgación total o parcial así como su uso o aprovechamiento sin autorización escrita de TRUPER, S.A de C.V.

Imagenes complementarias

D.R. © TRUPER S.A. de C.V. 2023 | Todos los derechos reservados.

Prohibida su reproducción o divulgación total o parcial así como su uso o aprovechamiento sin autorización escrita de TRUPER, S.A de C.V.