CÓDIGO: **43024** CLAVE: **CEP-32PJ**

Jaladera, perilla y cerrojo llave-llave, cromo mate

- Juego de cerraduras jaladera con gatillo y perilla
- Cerrojos con llave al exterior y al interior
- Cilindros de latón para mayor durabilidad
- Para colocación en puertas con espesor de 1-3/8" a 1-3/4" (35 mm a 45 mm)

ALTA SEGURIDAD

ENTRADA PRINCIPAL

Llave de puntos

200,000 CICLOS Cierre y apertura

Especificaciones

Función (instalación)	Entrada Principal
Ciclos (cierre y apertura)	200 000
Espesor de puerta	1-3/8" a 1-3/4" (35 mm a 45 mm)
Acabado	Cromo mate
Empaque individual	Caja
Inner	1
Master	4

País de origen

Fabricado en China bajo las estrictas especificaciones de Truper

Incluye

5 Llaves de puntos (Para hacer duplicados utilice la forja S13MKTP MG5)

Tornillos para su instalación

Plantilla

D.R. © TRUPER S.A. de C.V. 2024 | Todos los derechos reservados.

Prohibida su reproducción o divulgación total o parcial así como su uso o aprovechamiento sin autorización escrita de TRUPER, S.A de C.V.

Imagenes complementarias

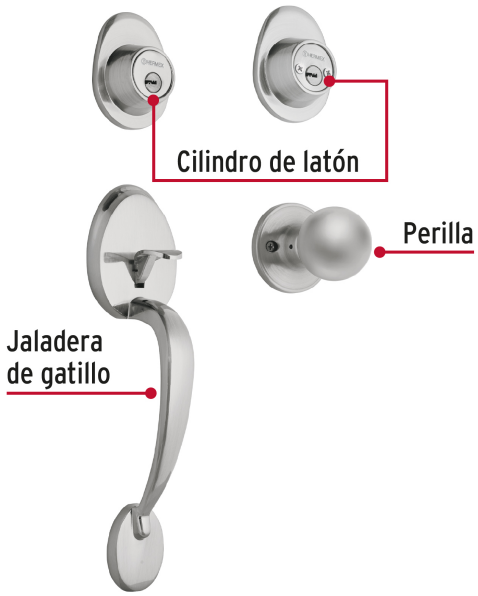

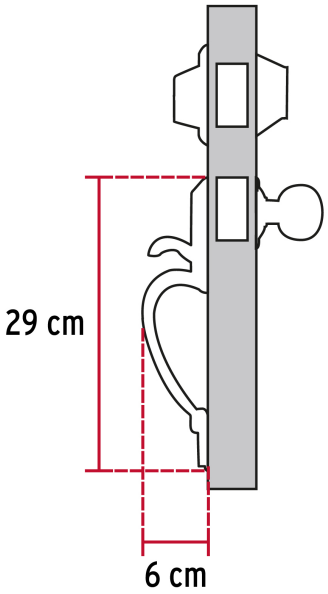

Llave

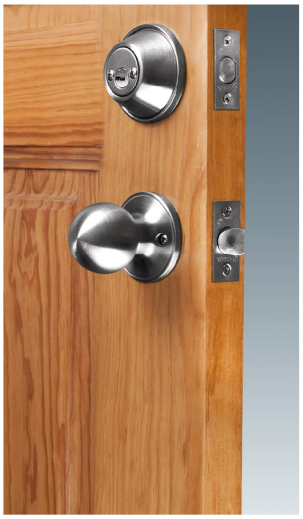

Interior

Llave

Exterior

Alta Seguridad

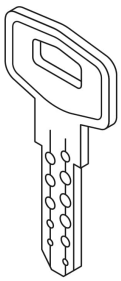

Llave de Puntos

Las muescas que descifran la combinación pueden localizarse en la parte inferior, superior, izquierda o derecha, lo que dificulta la apertura con ganzúa.

D.R. © TRUPER S.A. de C.V. 2024 | Todos los derechos reservados.

Prohibida su reproducción o divulgación total o parcial así como su uso o aprovechamiento sin autorización escrita de TRUPER, S.A de C.V.

Imagenes complementarias

D.R. © TRUPER S.A. de C.V. 2024 | Todos los derechos reservados.

Prohibida su reproducción o divulgación total o parcial así como su uso o aprovechamiento sin autorización escrita de TRUPER, S.A de C.V.